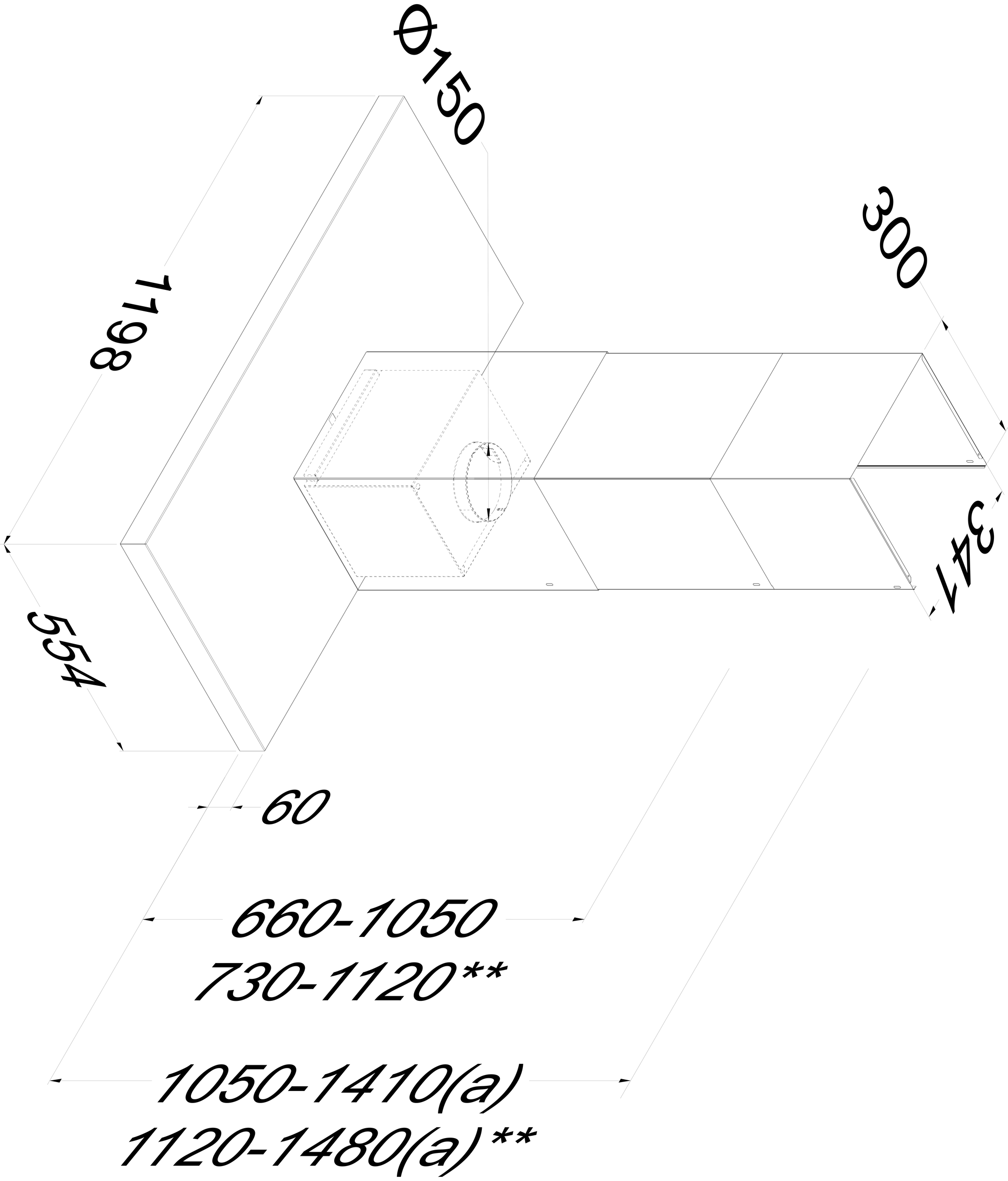
Ø150
300
1198
347
554
60
660-1050
730-1120**
1050-1410(a)
1120-1480(a)**